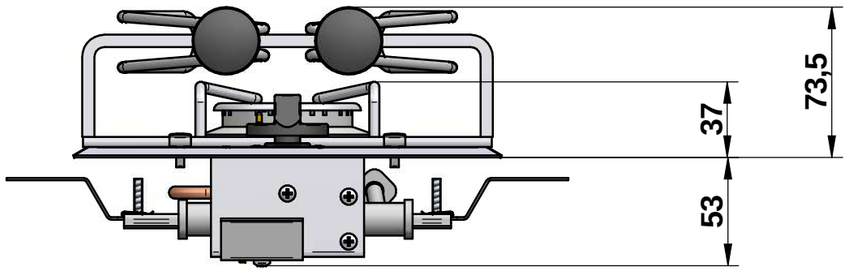

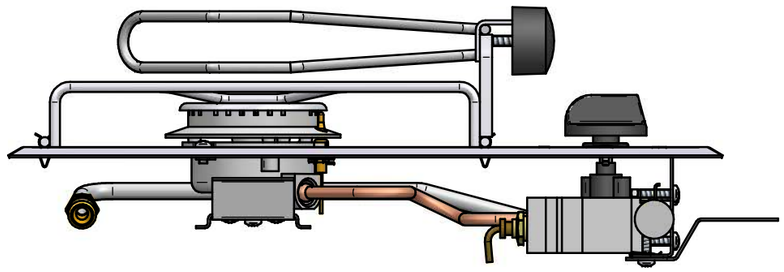

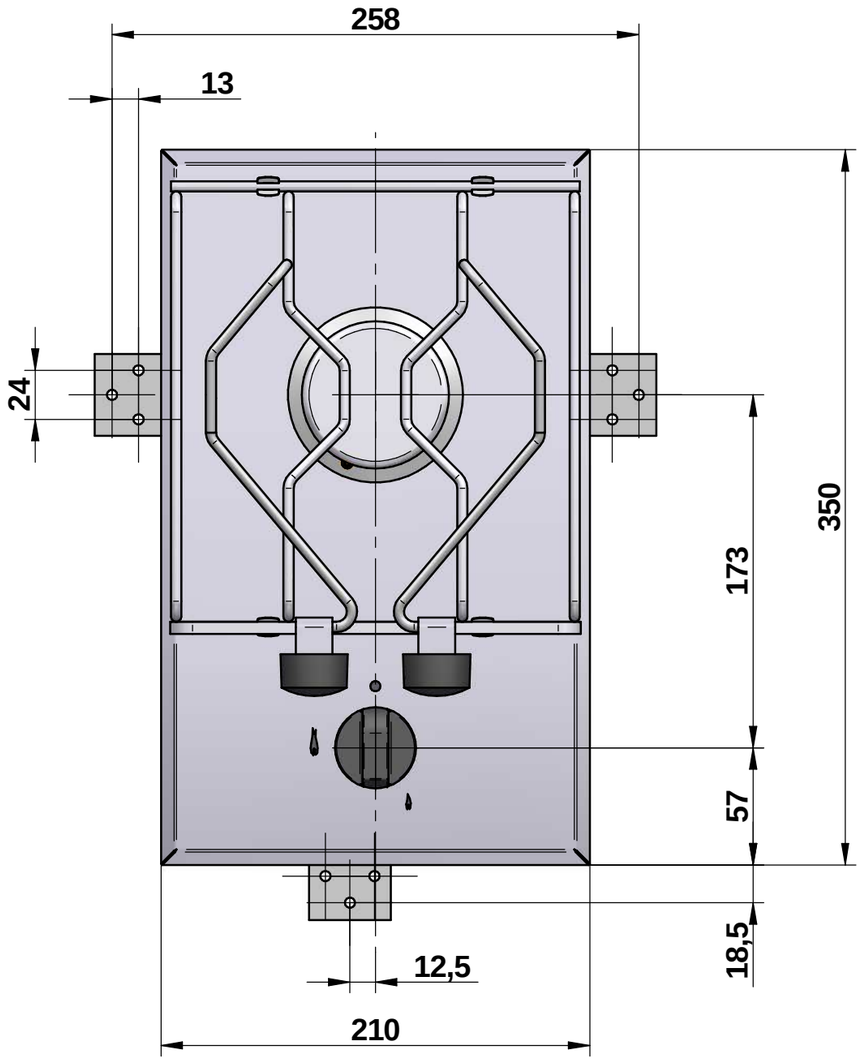

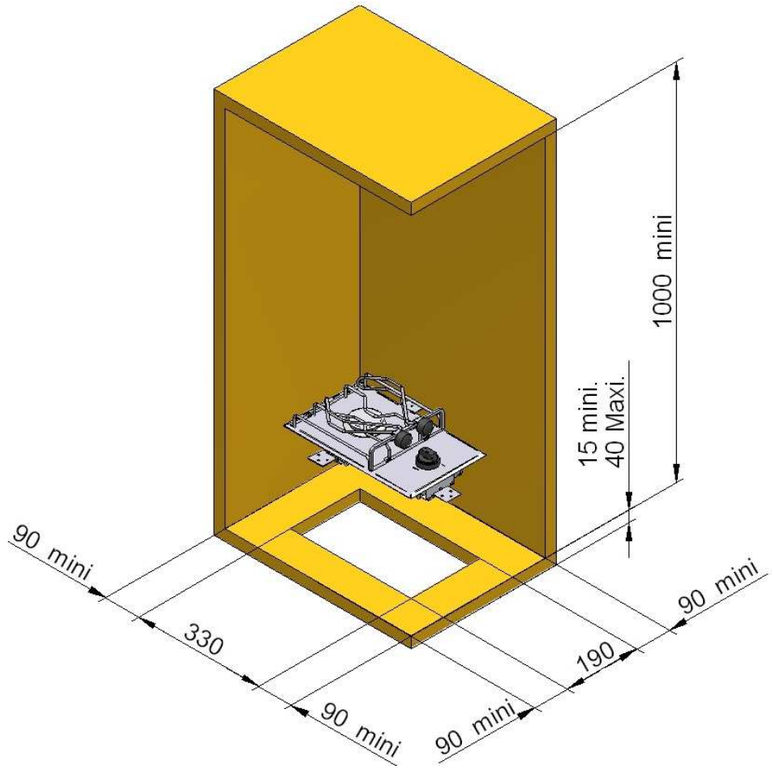

Surface:	**Trait. de Surface:**	**Masse:** 0,000 kg

Ce document est la propriété exclusive de la société ENO.
Toute communication, divulgation ou reproduction, même partielle
doit faire l'objet d'une autorisation écrite de son proprietaire.

Dessiné par: dmichaud le 15/06/2011	**ECHELLE :**	95, rue de la terraudière B.P. 8532 79025 NIORT Cedex 09
Vérifié par: le	**Format:** A3	

ENCASTRABLE 1 FEU (Sortie G1/4)

Pages 1 / 1

431040

\\ENOSRV\Betude\PRODUITS FINIS\431040010785.asm

Dernière Modif. le 17/07/2014 **A**